B-Ready

USUARIO DE TRABAJO

Bomberos rescatistas, quienes aparte de tener conocimiento para apagar incendios pueden atender emergencias de rescate, ya sean del tipo agreste, vehicular, o en altura.

CONTEXTO DEL PROYECTO

Se trabaja la necesidad de bomberos rescatistas sobre mantener una disposición correcta de sus chaquetas y **distinción clara** de ellas permitiendo un **acceso rápido** a estas ante una emergencia.

LLAMADOS ANUALES A BOMBEROS (2020-2024)

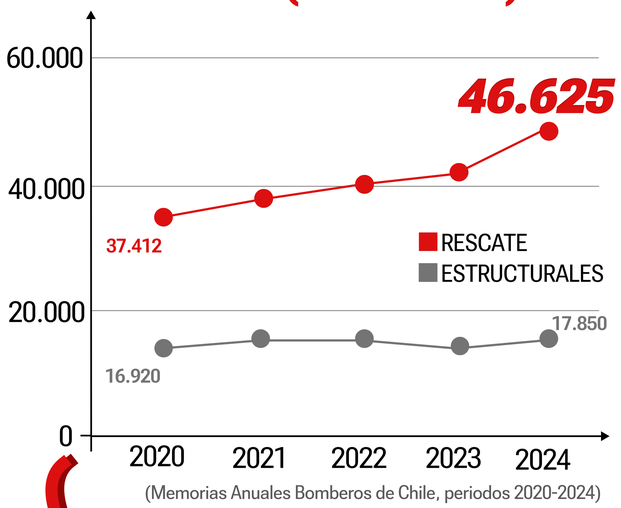

(Memorias Anuales Bomberos de Chile, periodos 2020-2024)

72% del total de llamados son hacia el sector de **rescate**.

(Bomberos de Chile, 2024, p.37)

OPORTUNIDAD DE DISEÑO

La **mala disposición** del vestuario de bomberos dentro de los cuarteles **dificulta el acceso inmediato** al traje de rescate técnico.

PRODUCTO:

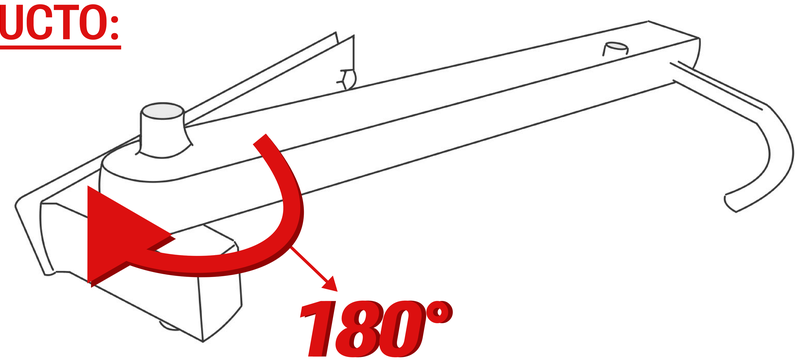

MATERIALIDAD:

- Perfiles de Acero
- Tuercas y Pernos de Anclaje
- Gancho de Carga
- Pomel de Acero

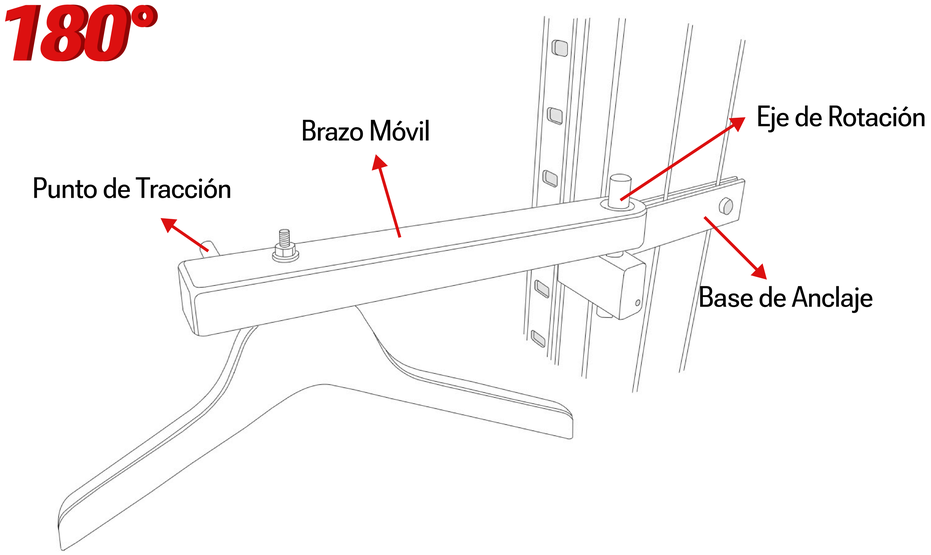

MODO DE USO:

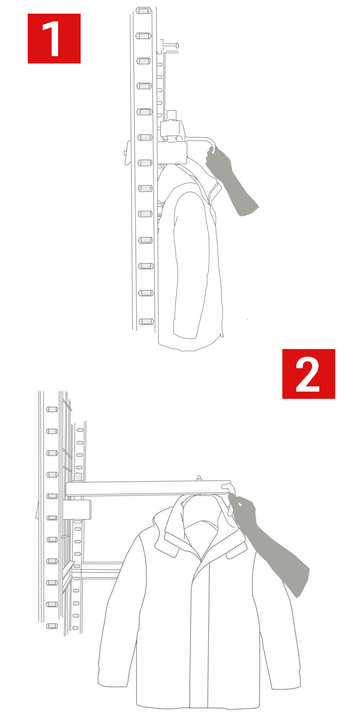

SOLUCIÓN

Mecanismo de despliegue cuyo objetivo es optimizar la accesibilidad del traje de rescate técnico, permitiendo una transición inmediata y eficiente desde su posición de resguardo.

COMPETENCIAS

Perchero Giratorio:
- ✗ Separación ineficiente
- ✗ Extracción lenta

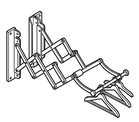

Perchero Abatible:
- ✗ Poco adaptable
- ✗ Extracción lenta

EL VALOR DE B-READY

- **Eficiencia espacial:** Chaquetas dispuestas y espacio ganado.
- **Diseño de tracción:** Resulta intuitivo y fácil de usar.
- **Accesibilidad inmediata:** Consta de un solo movimiento fluido.

IMPACTO OPERATIVO Y TESTEO

- El usuario validó el producto y definió:

Eficiencia en Despacho: Disminución en los tiempos de equipamiento. → La velocidad de equipamiento es 4 segundos más rápida con el uso de B-Ready.

Ergonomía Cognitiva: Eliminación de la confusión visual al separar los trajes. → Todos los usuarios describen un reconocimiento fácil del equipamiento.

Adaptabilidad Adaptable a la mayoría de cuarteles. → 6 de cada 7 usuarios aseguran que B-Ready es adaptable a su cuartel de bomberos.

> *"Me parece muy útil para el trabajo que se realiza a diario en los cuarteles de bomberos a la hora de atender los llamados de emergencia."*
> Constanza Gutierrez - Bombero

PONTIFICIA UNIVERSIDAD CATÓLICA DE CHILE

Desafíos de la Ingeniería 2026-1 | Sección 3 | Equipo 32

Amelia Núñez, Andrea Colmenares, Agustín Díaz, Benjamín Miranda, Gabriel Haye, Dayanna Coronado, Mateo Berrocal